Характеристики

BASELINE

MultiTransmitter Jeweller

Бездротовий модуль для інтеграції до 18 стороніх пристроїв у систему Ajax



Зв’язок

Технологія зв’язку Jeweller

Пропрієтарна бездротова технологія зв’язку для передавання команд, тривог і подій.

Особливості:

- Двосторонній зв’язок.
- Передовий захист від саботажу.
- Блокове шифрування з плаваючим ключем.
- Миттєві сповіщення.
- Дистанційне керування та налаштування в застосунках Ajax.

Діапазони радіочастот

866,0 – 866,5 МГц
868,0 – 868,6 МГц
868,7 – 869,2 МГц
905,0 – 926,5 МГц
915,85 – 926,5 МГц
921,0 – 922,0 МГц

Залежить від регіону продажу.

Максимальна ефективна випромінювана потужність (ERP)

до 20 мВт

Модуляція радіосигналу

GFSK

Дальність радіосигналу

до 2000 м

Між модулем інтеграції та хабом або ретранслятором сигналу за відсутності перешкод.

Зашифрований зв’язок

Усі дані, що зберігаються та передаються, захищені блоковим шифруванням із плаваючим ключем.

Радіочастотний гопінг

Запобігає радіозавадам і глушінню.

Під’єднання дротових пристроїв

Кількість зон

18 дротових зон

До однієї зони можна під’єднати кілька пристроїв. Кількість під’єднуваних пристроїв залежить від їхнього енергоспоживання.

Тип підключення

NC, NO, EOL

MultiTransmitter Jeweller з версією прошивки нижче 2.13.

NC, NO, EOL, 2EOL, 3EOL

Типи під’єднання 2EOL і 3EOL доступні лише для MultiTransmitter Jeweller з прошивкою версії 2.13.0 або новішої. Модуль інтеграції необхідно додати на сумісний хаб, що працює на версії OS Malevich 2.13 або новішій. Якщо використовується Hub (4G) Jeweller, централь потрібно оновити до OS Malevich 2.28 або новішої версії.

Опір EOL резисторів

від 1 кОм до 7,5 кОм з кроком 100 Ом

MultiTransmitter Jeweller з версією прошивки нижче 2.13. Опір EOL резисторів визначається автоматично у PRO–застосунках Ajax.

від 1 кОм до 15 кОм для кожного резистора, сумарний опір до 30 кОм

MultiTransmitter Jeweller з версією прошивки 2.13 і вище. Опір визначається автоматично для кожного EOL резистора у PRO–застосунках Ajax.

Довжина кабелю

до 400 м

У разі використання сигнального кабелю з обмідненою алюмінієвою жилою, перетин 0,22 мм².

Режими роботи

імпульсний, бістабільний

Налаштовується PRO або користувачем із правами адміністратора в застосунку Ajax.

Типи подій

15 типів подій дротових пристроїв

- Тривога корпусу
- Вторгнення
- Пожежа
- Невідкладна допомога
- Тривожна кнопка
- Газ
- Несправність
- Затоплення
- Розбиття скла
- Перевищено порогову температуру
- Низька температура
- Маскування
- Код примусу (відкриття)
- Вібрація
- Інформаційний

Налаштовує PRO або користувач із правами адміністратора в застосунку Ajax.

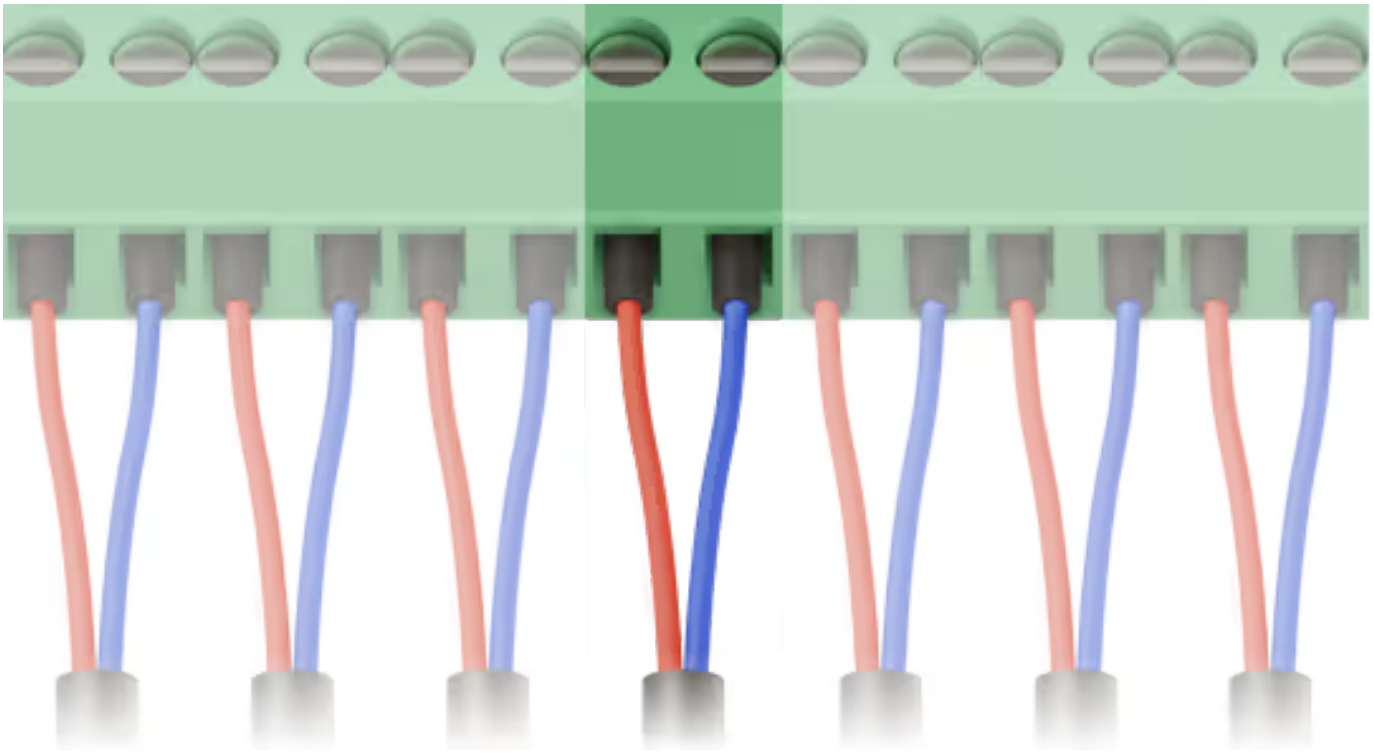

Рекомендації

Пристрій живиться від мереж 100-240 В~ і призначений для використання тільки всередині приміщень.

Захист від саботажу

Тривога тампера

Два тампера сповіщають про спробу відкрити корпус MultiTransmitter Jeweller чи відірвати його від поверхні.

Захист від підміни

автентифікація пристрою

Виявлення втрати зв'язку

протягом 36 секунд

Між хабом або ретранслятором та MultiTransmitter Jeweller. Час виявлення залежить від налаштувань **Jeweller** або **Jeweller/Fibra**.

Миттєве виявлення втрати дротового з'єднання, коротких замикань та несправностей

у разі використання типу підключення EOL/2EOL/3EOL

Залежить від типу підключення.

Живлення

Живлення MultiTransmitter Jeweller

100–240 В~, 50/60 Гц

Резервне живлення MultiTransmitter Jeweller

12 В⎓, ємність до 7 А·год з повним циклом заряджання до 30 годин

Резервний акумулятор не входить до комплекту.

Живлення під’єднаних пристроїв

10,5–15 В⎓, сумарний максимальний споживаний струм до 1 А

Дві лінії живлення від MultiTransmitter Jeweller для інших пристроїв. Одна лінія живлення для пожежних датчиків.

Корпус

Розміри

192 × 238 × 100 мм

Вага білого пристрою

874 г

Вага чорного пристрою

802 г

Діапазон робочих температур

від −10 °C до +40 °C

Допустима вологість

до 75%

Клас захисту

IP40, IK06

У новій версії корпусу MultiTransmitter Jeweller є світловоди, що показують світлодіодну індикацію модуля. Натомість у попередній версії корпусу світлодіодний індикатор розташований на платі.





Кольори

Чорний



Білий



Комплектація

Плата MultiTransmitter Jeweller

Корпус

Кабель живлення

Кабель підключення акумулятора 12 В⎓

Монтажний комплект

Коротка інструкція