Характеристики

DIN Holder

Тримач для фіксації реле на DIN-рейці



Рекомендації

Тримач встановлюється без інструментів на DIN-рейку 35 мм за допомогою бічних петель на корпусі.

Корпус

Розміри

52 × 41 × 18 мм

Вага

9 г

Діапазон робочих температур

від −25°C до +60°C

Допустима вологість

до 75%

Матеріал

Полікарбонат

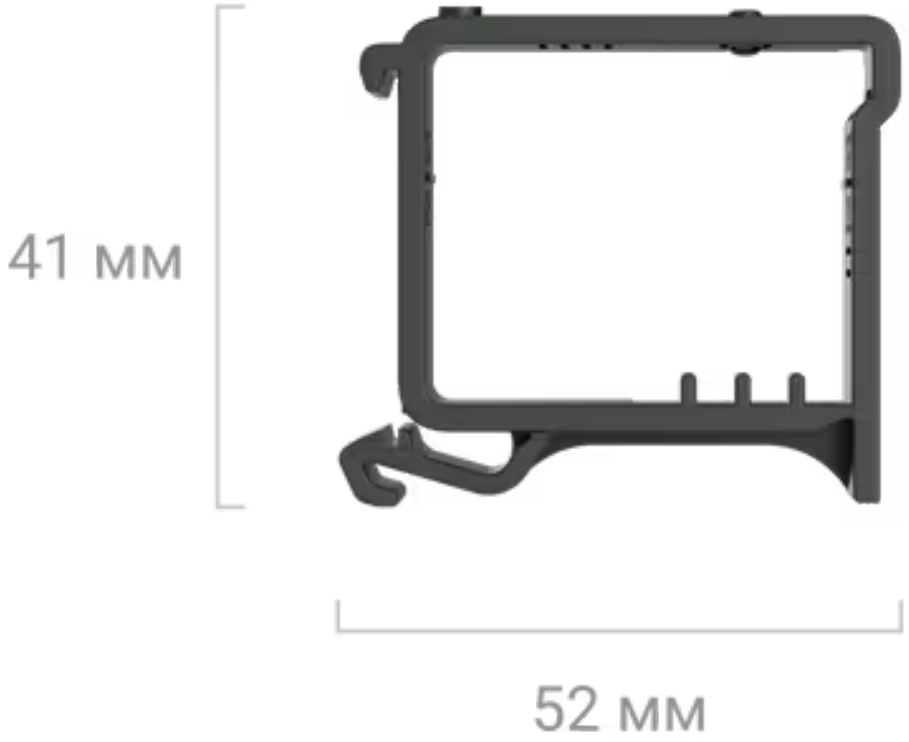



Колір

Чорний



Комплектація

DIN Holder

Набір стікерів

Посібник користувача