Характеристики

SUPERIOR

Superior MultiTransmitter Fibra

Дротовий модуль для інтеграції до 18 сторонніх пристроїв у систему Ajax



Зв'язок

💎 Технологія зв'язку Fibra

Пропрієтарна дротова технологія зв'язку Fibra поєднує у собі надійність дротів та свободу радіозв'язку.

Особливості:

- Двосторонній зв'язок.
- Передовий захист від саботажу.
- Миттєві сповіщення.
- Дистанційне налаштування в застосунках Ajax.

Дротове з'єднання

4–жильний кабель

Довжина лінії Fibra

до 2000 метрів

За використання витої пари U/UTP cat.5.

Зашифрований зв'язок

Усі дані, що зберігаються та передаються, захищені блоковим шифруванням із плаваючим ключем.

Підключення дротових пристроїв

Кількість зон

18 дротових зон

До однієї зони можна підключити кілька пристроїв. Кількість пристроїв залежить від їх споживаної енергії.

Тип підключення

NC, NO, EOL, 2EOL, 3EOL

З опором EOL резистора від 1 kΩ до 30 kΩ з кроком 100 Ω.

Довжина кабелю

до 400 м

При використанні мідного сигнального кабелю з площею поперечного перерізу жили 0,22 мм².

Режим роботи

імпульсний, бістабільний

Типи подій

15 типів подій дротових пристроїв

- Тривога корпусу
- Вторгнення
- Пожежа
- Невідкладна допомога

- Тривожна кнопка
- Газ
- Несправність
- Затоплення
- Розбиття скла
- Перевищено порогову температуру
- Низька температура
- Маскування
- Код примусу (відкриття)
- Вібрація
- Інформаційний

Налаштовує PRO або користувач із правами адміністратора в застосунку Ajax.

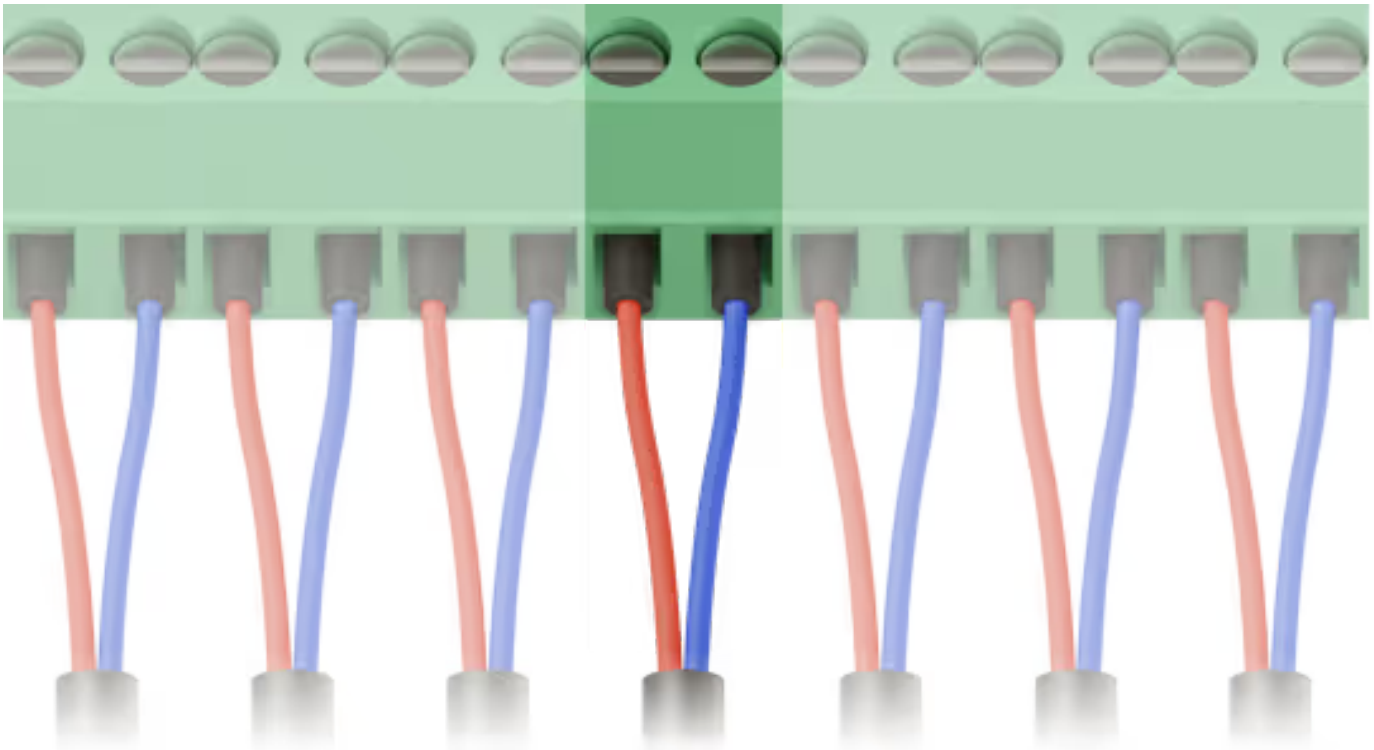

Рекомендації

Пристрій живиться від мережі 100–240 В~ і призначено для використання тільки всередині приміщення.

Захист від саботажу

Тривога тампера

Два тампера дозволяють виявити відкриття кришки корпусу та сповіщають про спроби відриву пристрою від поверхні або зняття з кріплення.

Захист від підміни

автентифікація пристрою

Виявлення втрати зв'язку

через 36 с

Між хабом і Superior MultiTransmitter Fibra.

Миттєве виявлення втрати дротового з'єднання, короткого замикання та несправностей

при використанні з'єднання 2EOL/3EOL

Залежить від типу підключення.

Живлення

Основне

100–240 В~

Резервне

12 В⎓, ємність до 7 А · год з повним циклом зарядки до 30 годин

Тип

тип A

Діапазон робочої напруги змінного струму

100–240 В~, 50/60 Гц

Основне джерело живлення.

Діапазон робочої напруги постійного струму

10,5–15 В⎓

Резервне джерело живлення.

Споживання струму у стані спокою за номінальної напруги

25 мА*

Максимальний струм споживання за номінальної напруги

30 мА*

* Від резервної батареї після втрати основного живлення.

Повна ємність батареї

до 7 А·год з повним циклом зарядки до 30 год**

У разі використання батареї 4 А·год, мінімальний час роботи при максимальному навантаженні 1,7 А становить 2 години. Для автономної роботи протягом 12 або 24 годин максимальне навантаження не повинно перевищувати 0,3 А і 0,15 А відповідно.

У разі використання батареї ємністю 7 А·год мінімальний час роботи при максимальному навантаженні 1,7 А становить 4 години. Для автономної роботи протягом 12 або 24 годин максимальне навантаження не повинно перевищувати 0,4 А і 0,2 А відповідно.

** Максимальний час заряджання акумулятора ємністю 7 А·год до 80% його ємності.

Живлення під’єднаних дротових пристроїв

10,5–15 В⎓, до 1 А (загальний максимальний споживаний струм)

Три лінії живлення від Superior MultiTransmitter Fibra.

Живлення під’єднаних пожежних датчиків

10,5–15 В⎓, до 0,4 А

Одна лінія живлення від Superior MultiTransmitter Fibra.

Напруга низького заряду батареї

11,6 В⎓

Напруга відновлення низького заряду батареї

12,9 В⎓

Напруга відпрацьованої батареї

11 В⎓

Максимальна вихідна пікова напруга батареї

200 мВ⎓

Мінімальний рівень енергії резервного акумулятора в зарядженому стані

100%

Корпус

Розміри

192 × 238 × 100 мм

Вага пристрою в чорному корпусі

795 г

Без урахування резервної батареї.

Вага пристрою в білому корпусі

867 г

Без урахування резервної батареї.

Діапазон робочих температур

від −10°C до +40°C

Допустима вологість

до 75%

Клас захисту

IP30, IK06

У новій версії корпусу Superior MultiTransmitter Fibra є світловоди, що показують світлодіодну індикацію модуля. Натомість у попередній версії корпусу світлодіодний індикатор розташований на платі.


238 мм
192 мм



Кольори

Чорний



Білий



Комплектація

Superior MultiTransmitter Fibra

Силовий кабель

Кабель для підключення акумулятора 12 В

Корпус (залежить від моделі)

Монтажний комплект

Коротка інструкція