Характеристики

Ajax WaterStop ¾" (DN 20) Jeweller

Бездротовий кран перекриття води з дистанційним керуванням



Зв'язок

Технологія зв'язку Jeweller

Пропрієтарна бездротова технологія для передавання подій.

Особливості:

- Двосторонній зв'язок.
- Захист від підміни пристрою.
- Блокове шифрування з плаваючим ключем.
- Миттєві сповіщення.
- Дистанційне налаштування у застосунках Ajax.

Діапазони радіочастот

866,0–866,5 МГц
868,0–868,6 МГц
868,7–869,2 МГц
905,0–926,5 МГц
915,85–926,5 МГц
921,0–922,0 МГц

Залежить від регіону продажу.

Максимальна ефективна випромінювана потужність (ERP)

до 20 мВт

Автоматичне регулювання потужності для зменшення енергоспоживання та впливу радіозавад.

Модуляція радіосигналу

GFSK

Дальність радіозв’язку

до 1100 м

Між пристроєм і хабом (або ретранслятором радіосигналу) за відсутності перешкод.

Шифрування радіосигналу

Всі дані, що зберігаються та передаються, захищені блоковим шифруванням з плаваючим ключем.

Радіочастотний гопінг

Для запобігання радіозавадам та глушінню.

Робочі елементи

Запірний кран

кран RuB ¾" (DN 20)

В комплекті.



Електропривод

Відкриває/закриває запірний кран.



Монтажна платформа

Для встановлення електропривода на запірний кран.

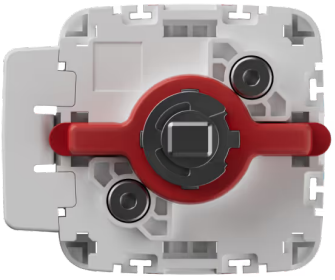

Монтажні скоби

Для фіксування електропривода на запірному крані.

Комплектація містить два варіанти:

- стандартна (попередньо встановлена);
- антисаботажна.

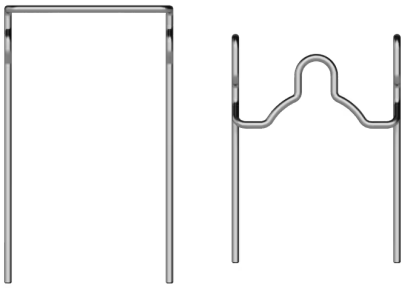

Запірний кран

Області застосування

системи водопостачання та опалення

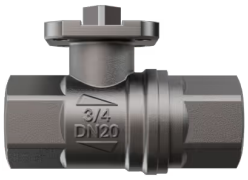

Робоче середовище

гаряча та холодна вода, неагресивні рідини

Матеріал виготовлення

латунь

Тип з'єднання та різьба

трубна циліндрична BSP (EN 10226-1, ISO 228), внутрішня — внутрішня (F/F)

Розмір різьби

¾" (DN 20, 20 мм)

Діапазон робочих температур рідин

від -20 °C до +170 °C

Замерзання рідини у трубопроводі призведе до виходу з ладу запірного крана й електропривода.

Монтажна платформа

для встановлення електропривода на запірний кран

Виконана за стандартом ISO 5211.

Важіль на монтажній платформі

Для ручного перекриття води без інструментів в екстрених ситуаціях.

Електропривод

Крутний момент

до 8,5 Н•м



Робочий тиск

до 10 барів

Швидкість перекриття води

до 7 секунд

Значення може збільшуватись у разі забруднення запірного крана.

Дистанційне керування



керування та налаштування в застосунках Ajax

В застосунках також зображається актуальна інформація про пристрій: стан крана (відкритий/закритий), статус заряду батарей, зовнішнього живлення та зв’язку з хабом.

Ручне керування

кнопка керування на корпусі електропривода

При натисканні відкриває/закриває запірний кран.

Додаткові можливості

Встановлення

- не потребує інструментів та розбирання корпусу
- 4 можливих позиції встановлення електропривода відносно запірного крана
- антисаботажна скоба для ускладнення несанкціонованого демонтажу

Конструкція дозволяє встановлювати та обслуговувати пристрій у важкодоступних місцях: трубопровідні тунелі, ревізійні люки, стіни тощо. Заміна електропривода не потребує демонтажу запірного крана та інструментів.

Світлодіодна індикація

Розміщена під логотипом Ajax на корпусі та повідомляє про стан електропривода.

Сценарії автоматизації

- реакції на тривоги
- реакції на зміну режиму охорони
- заплановані дії за розкладом

- за показником температури
- за показником вологості
- за показником CO_2
- за натисканням Button
- за натисканням LightSwitch

Сповіщення про перегрів

Сповіщення надсилається в застосунки Ajax, якщо температура пристрою сягне +60 °C, а також коли температура повертається до норми.

Рекомендації

Пристрій призначений для використання у приміщеннях. Для монтажу запірного крана зверніться до сантехніка.

Захист від саботажу

Захист від підміни

автентифікація пристрою

Виявлення втрати зв'язку

від 36 с

Час виявлення втрати зв’язку залежить від налаштувань **Jeweller** (чи **Jeweller/ Fibra**).

Тампер проти злому

Повідомляє про спроби відірвати корпус від монтажної платформи.

Монтажні скоби для кріплення

Комплектація містить два варіанти:

- **Стандартна скоба (попередньо встановлена)** — використовується для фіксування електропривода на запірному крані. Легко знімається, коли потрібен швидкий доступ до крана.
- **Антисаботажна скоба** — встановлюється замість стандартної скоби. Надійно закріплює електропривод на запірному крані та ускладнює несанкціонований демонтаж електропривода. Використовується для встановлення в громадських місцях.

Живлення

Живлення

Живлення від батарей

4 батареї CR123A

До 3 років автономної роботи.

Опційне зовнішнє живлення

7,5–14 В⎓, від 1,8 А

Рекомендовані параметри зовнішнього блоку живлення: 9–12 V⎓, 2 А. У разі під’єднання зовнішнього живлення батареї стають резервним джерелом живлення. Щоб під’єднати зовнішнє джерело живлення, використовуйте кабель 2 × AWG22 з круглим перетином та зовнішнім діаметром 3,0–3,7 мм.

Розміри

Запірний кран разом з електроприводом.

104 × 150 × 70 мм





Електропривод

93 × 70 × 95 мм





Запірний кран

80 × 32 мм

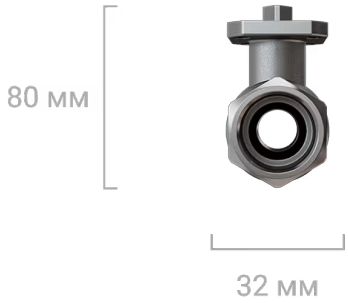

Вага

1012 г

Запірний кран разом з електроприводом.

536 г

Електропривод.

476 г

Запірний кран.

Діапазон робочих температур

від 0 °C до +60 °C

Допустима вологість

до 95%

Кольори

Чорний



Білий



Комплектація

Ajax WaterStop Jeweller

4 батареї CR123A

Попередньо встановлені.

Запірний кран RuB DN20 (¾”)

2 скоби для закріплення електропривода

Гайка ущільнення

Коротка інструкція